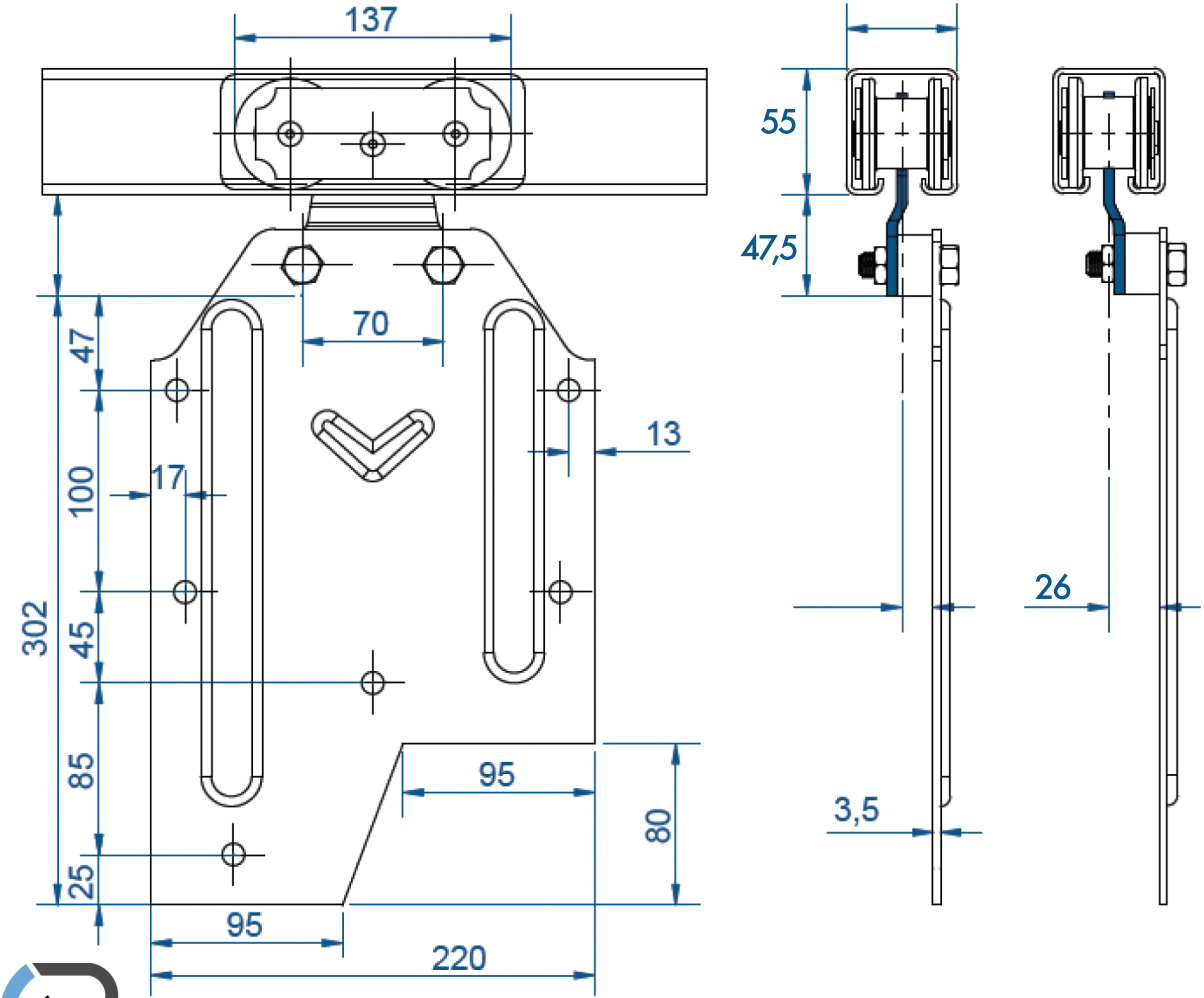

Rotem
Roues & techniques de la manutention
Fabricant depuis 1969

021 463 - 62